REV.	DATA	DESCRIZIONE	DIS.
_	__/__/____	_	VER.

AREA DI LAVORO CON STABILIZZATORI CHIUSI
WORKING AREA WITH RETRACTED OUTRIGGERS

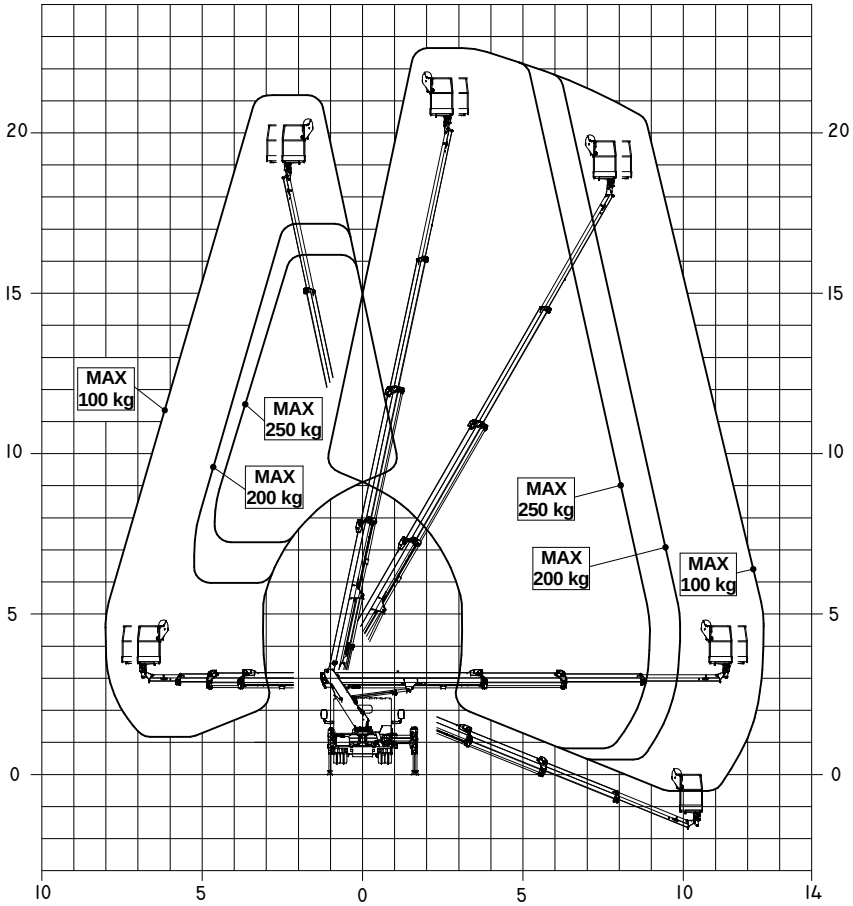

AREA DI LAVORO CON STABILIZZATORI APERTI
WORKING AREA WITH EXTENDED OUTRIGGERS

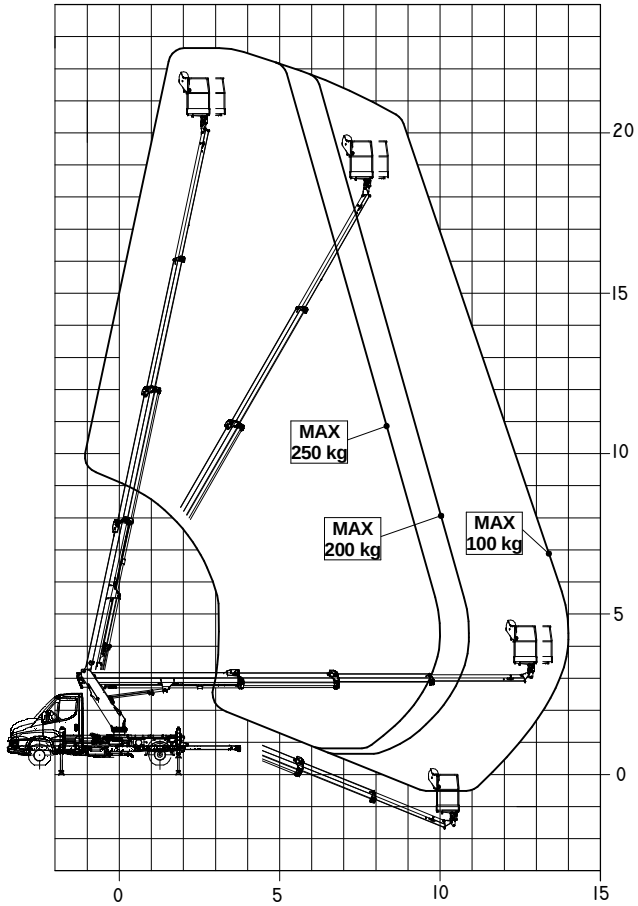

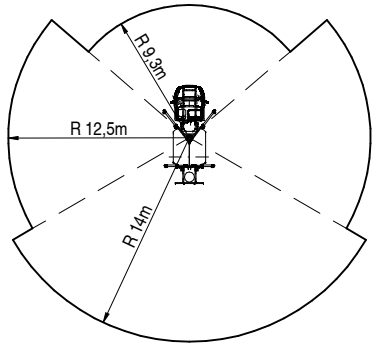

TRAVERSE ESTESE SU ENTRAMBI I LATI
EXTENDED BEAMS ON BOTH SIDES
ANGOLO MASSIMO BRACCIO β=78°
MAXIMUM ANGLE BOOM *β=78°*

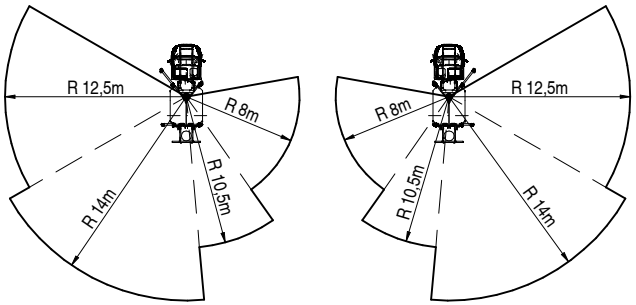

TRAVERSE ESTESE SU UN SOLO LATO: DESTRO O SINISTRO
EXTENDED BEAMS ON ONE SIDE ONLY: RIGHT OR LEFT
ANGOLO MASSIMO BRACCIO β=75°
MAXIMUM ANGLE BOOM *β=75°*

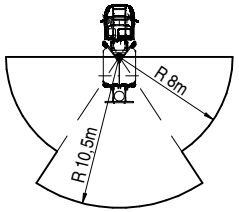

TRAVERSE RIENTRATE SU ENTRAMBI I LATI
RETRACTED BEAMS ON BOTH SIDES
ANGOLO MASSIMO BRACCIO β=70°
MAXIMUM ANGLE BOOM *β=70°*

PT230 SU IVECO 35S
WB=3750

DIMENSIONI D'INGOMBRO
OVERALL DIMENSIONS

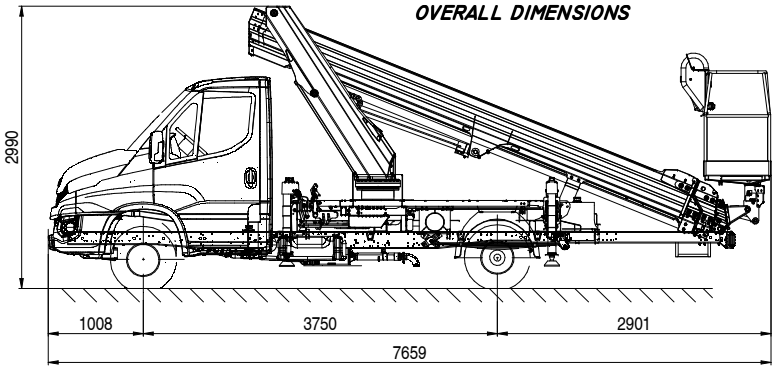

PRELIMINARY

DENOMINAZIONE	PT230 SU IVECO 35S WB=2900		
GREZZO		MATERIALE	
TRATTAMENTO TERMICO		TRATTAMENTO SUPERFICIALE	
DATA 19/11/2018	DISEGNATO Frigo	VERIFICATO	APPROVATO
PISOLI FONTANIVA (PD)	COMMESSA	DESTINAZIONE / CONSEGNA	PESO / SCALA _:_
Tolleranze geometriche generali secondo UNI EN 22768-2 classe L	Quote lineari e angolari generali secondo UNI EN 22768-1 classe B		DISEGNO NUMERO 21802580 / FORMATO A0

LA DOCL SpA SI RISERVA A TERMINI DI LEGGE LA PROPRIETA' DEL PRESENTE DISEGNO CON DIVIETO DI REPRODUZIONE E COMUNICAZIONE A TERZI SENZA AUTORIZZAZIONE

DATI E CARATTERISTICHE TECNICHE SONO INDICATIVI E NON VINCOLANTI, ESSI POTRANNO VARIARE A GIUDIZIO DELLA CASA COSTRUTTRICE SENZA ALCUN OBBLIGO DI PREAVVISO
TECHNICAL DATA AND FEATURES ARE GIVEN AS REFERENCE ONLY AND NOT BINDING. THEY MAY BE CHANGED BY THE MANUFACTURER WITH NO OBLIGATION OF PREVIOUS NOTICE